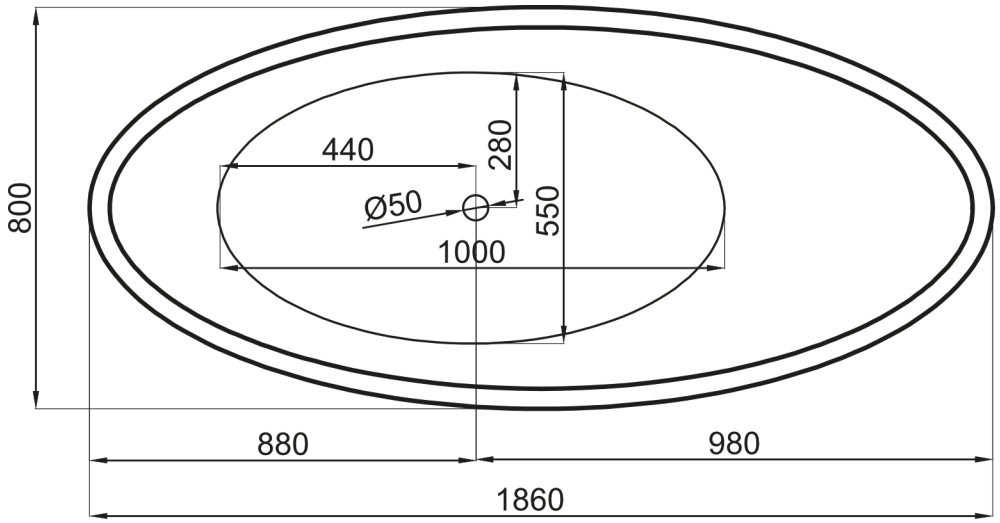
800
440
280
550
Ø50
1000
880
980
1860

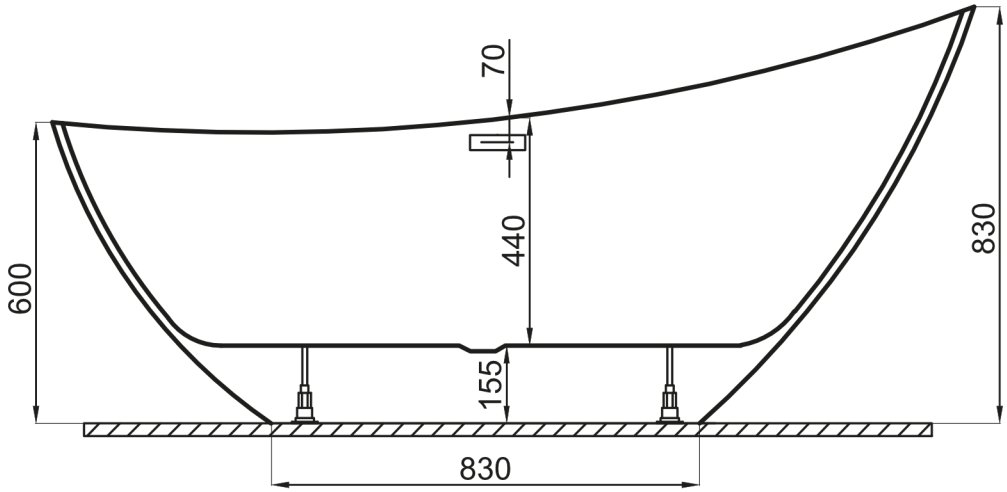
70
440
600
155
830
830