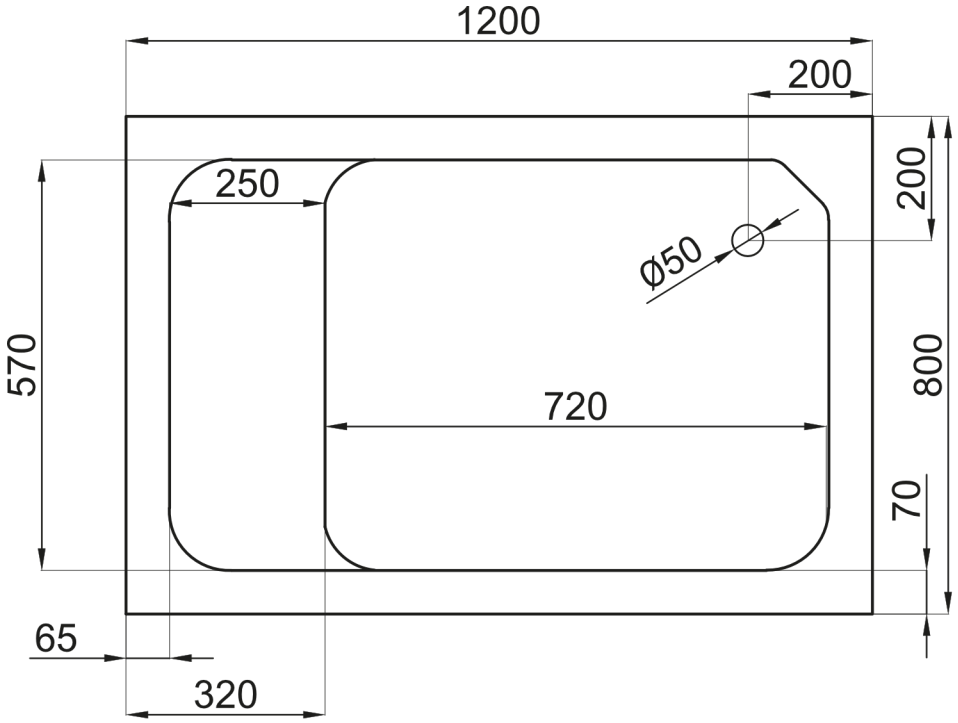
1200
200
250
200
Ø50
570
800
720
70
65
320

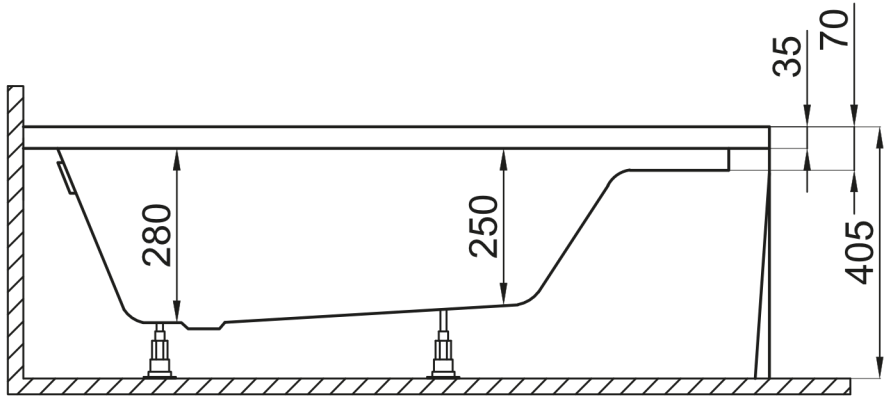
35
70
280
250
405