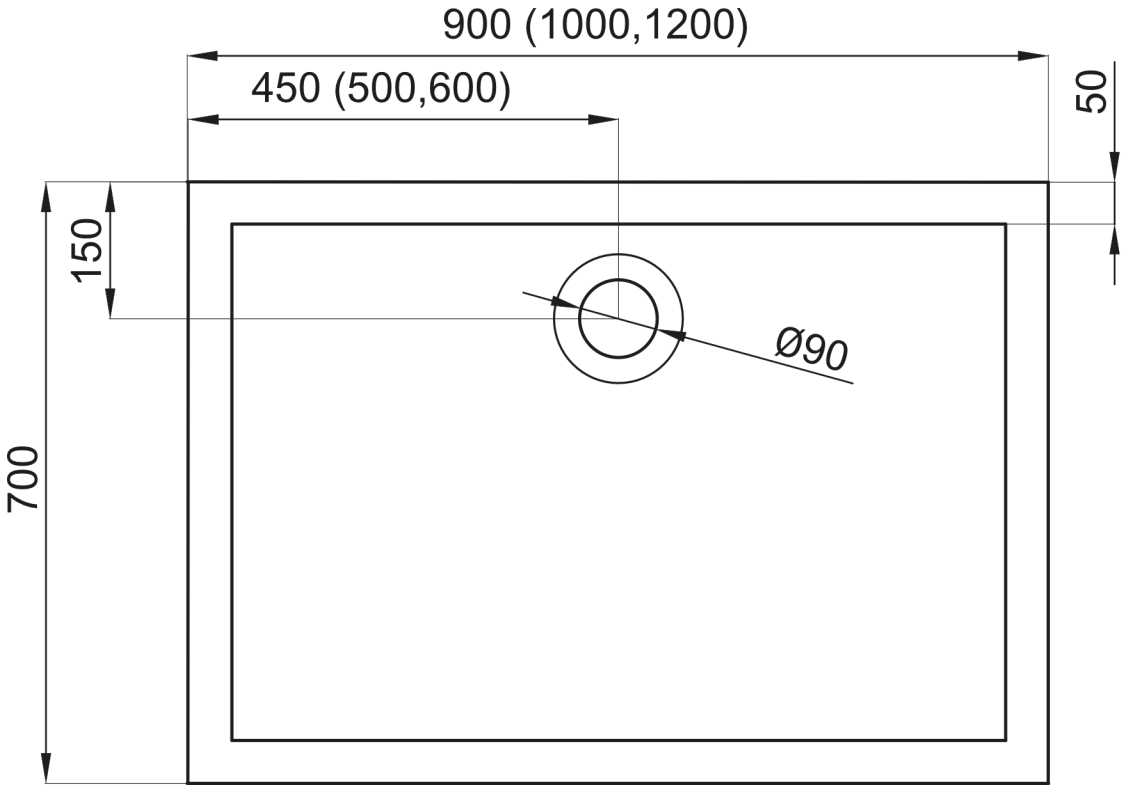
900 (1000,1200)
450 (500,600)
50
150
700
Ø90

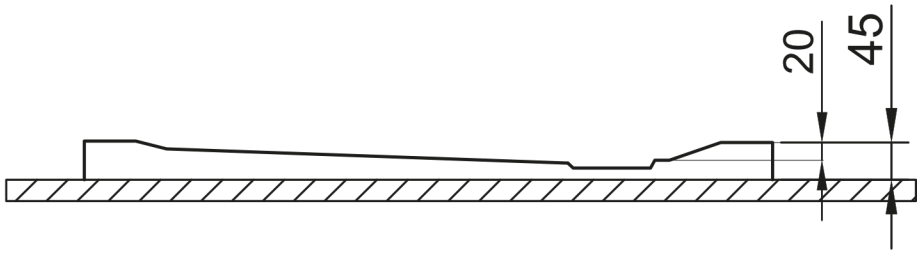
20
45