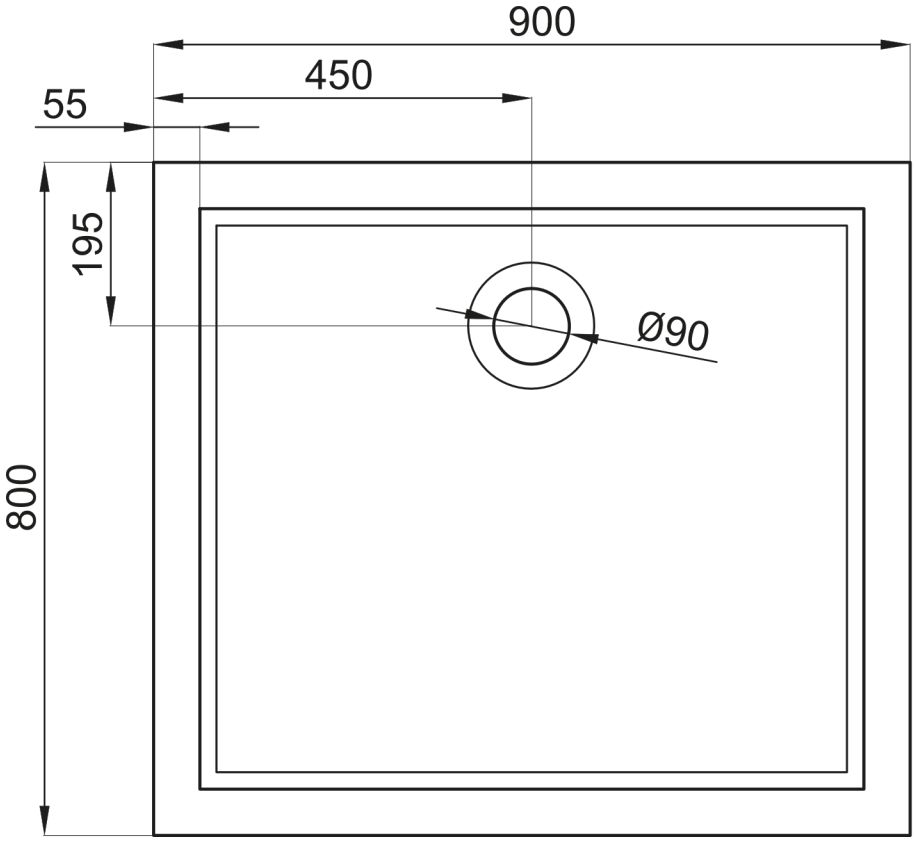
900
450
55
195
800
Ø90

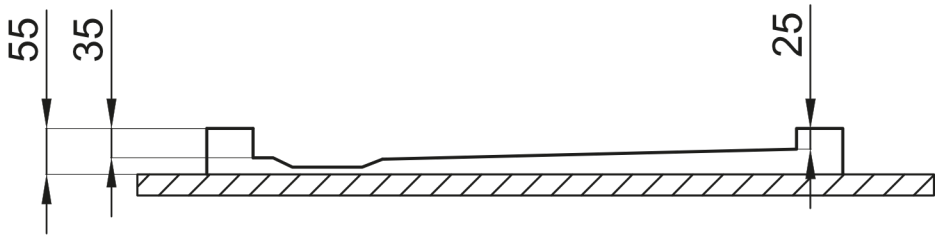
55
35
25

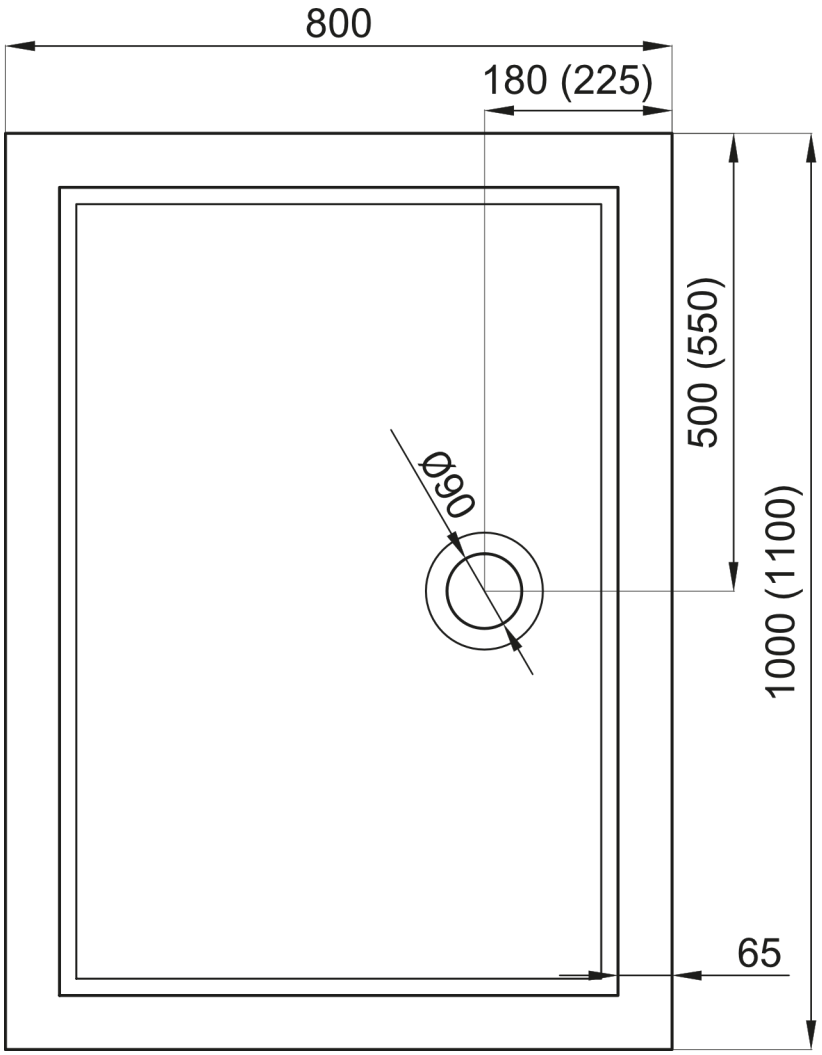
800
180 (225)
500 (550)
1000 (1100)
Ø90
65

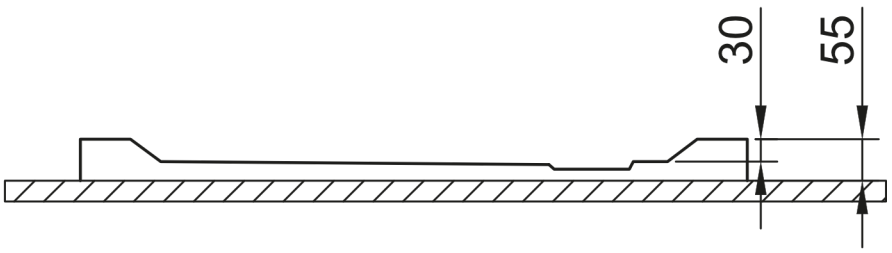
30
55

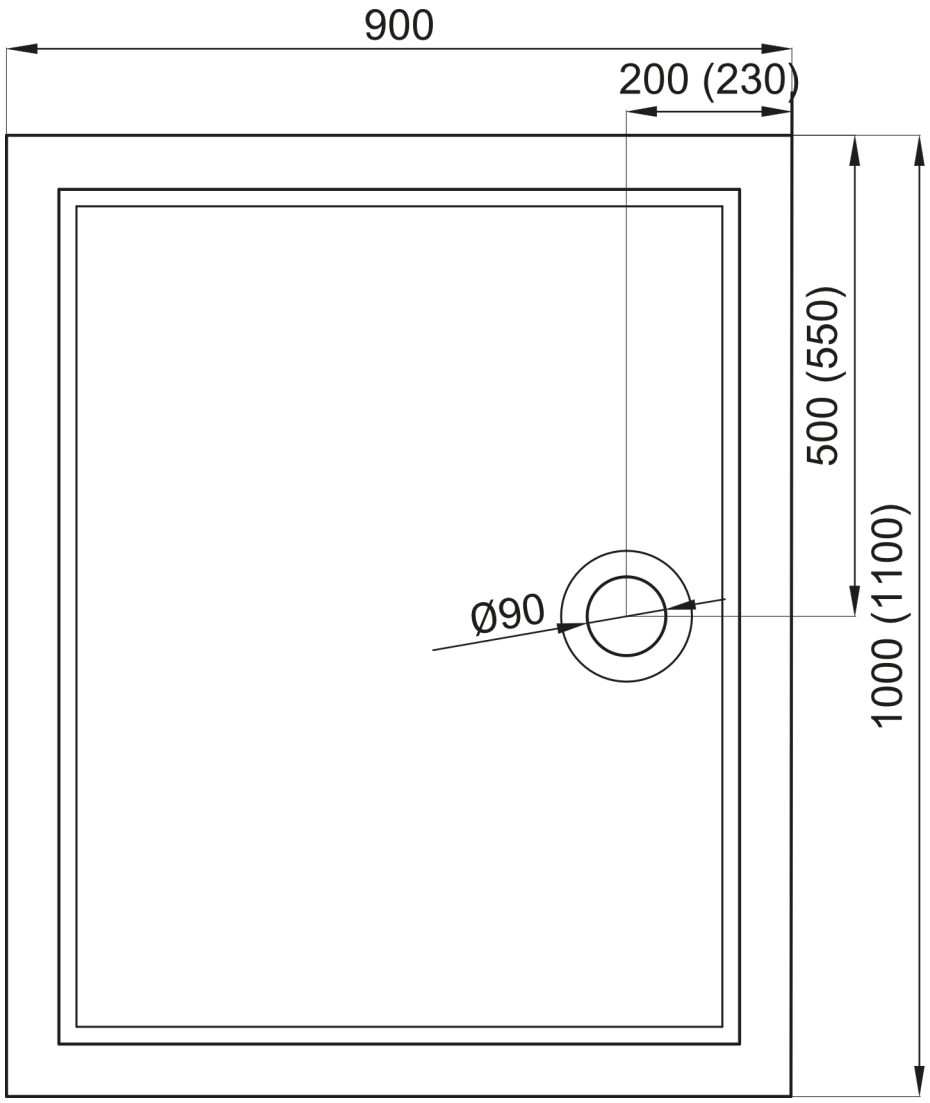
900
200 (230)
500 (550)
1000 (1100)
Ø90

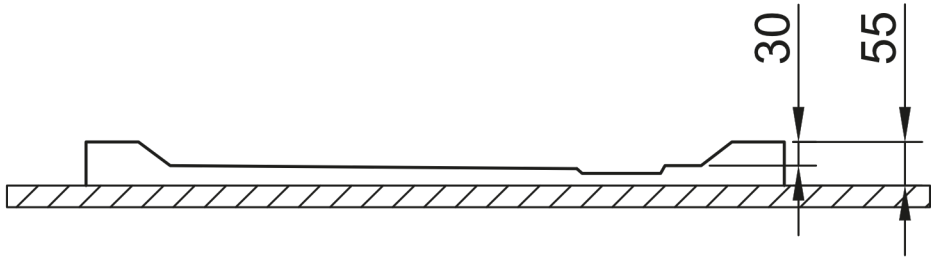
30
55

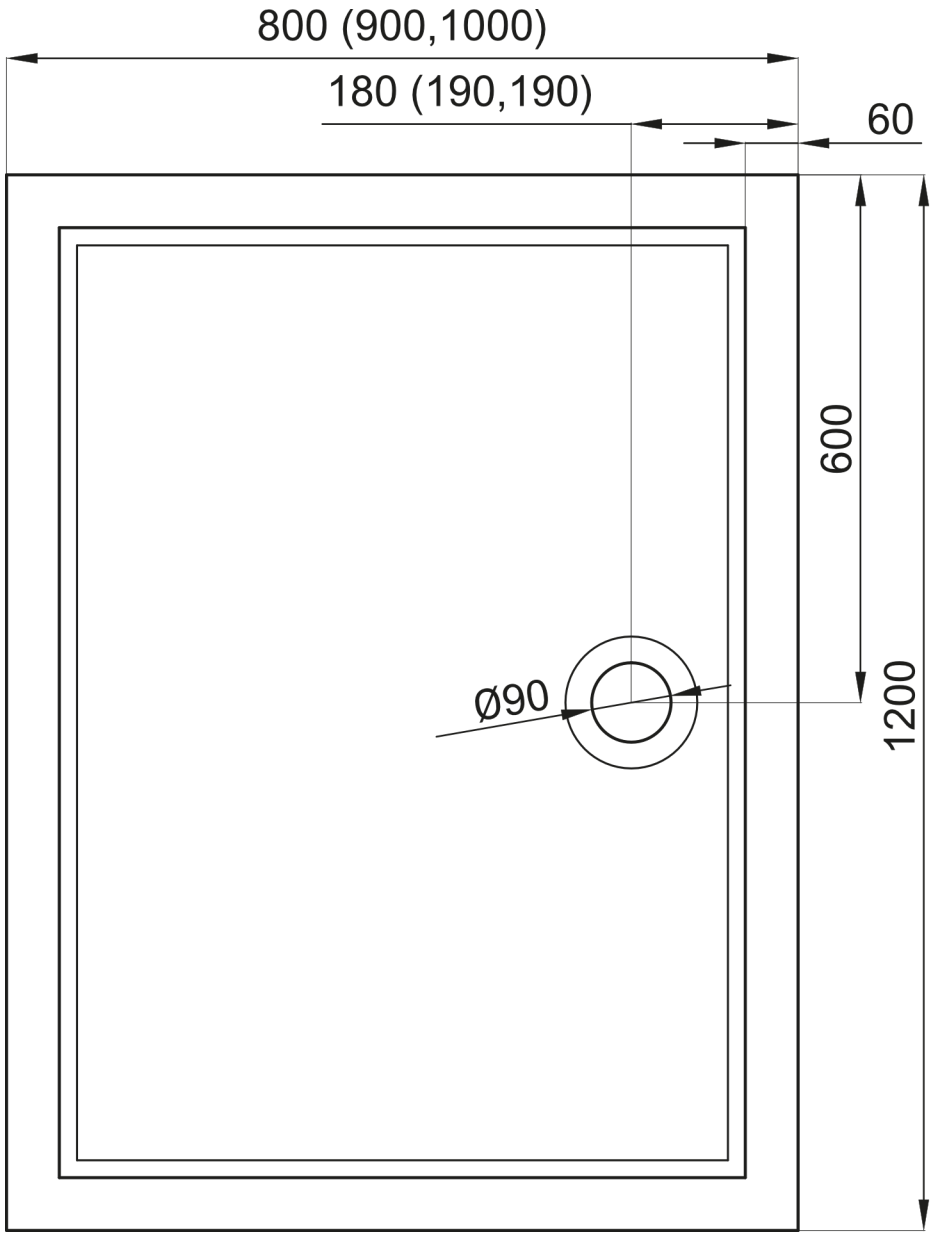
800 (900,1000)
180 (190,190)
60
600
1200
Ø90

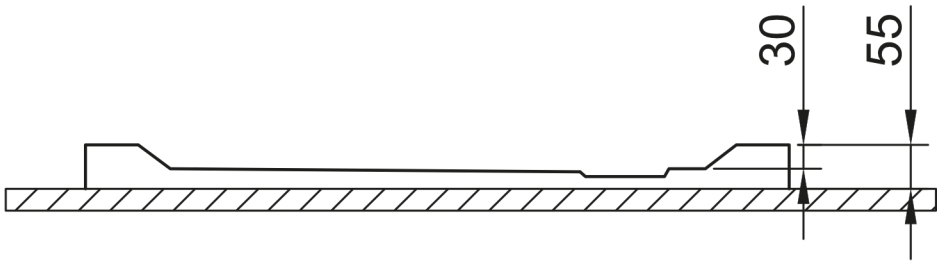
30
55